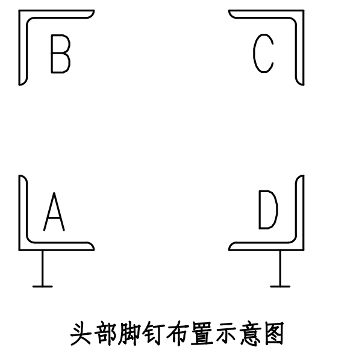

头部脚钉布置示意图

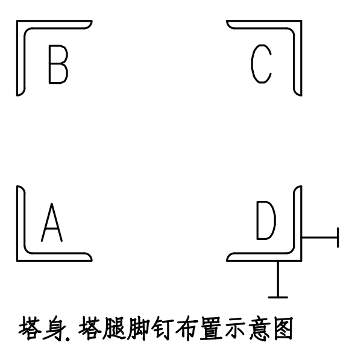

塔身.塔腿脚钉布置示意图

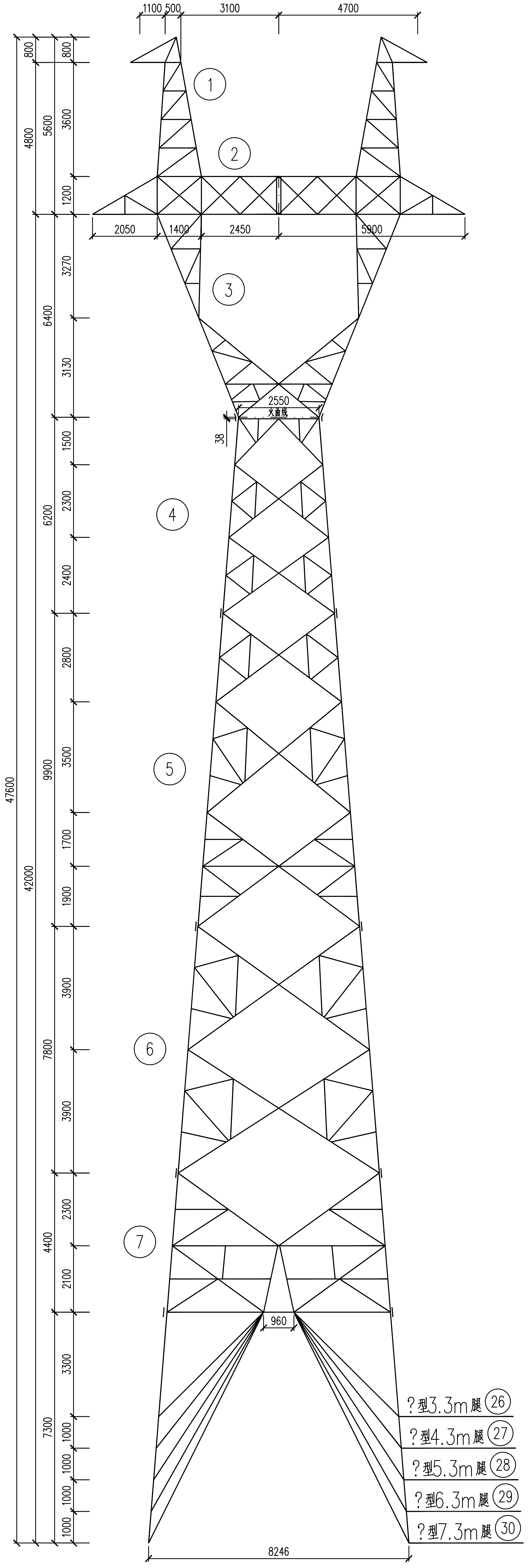
1100
500
3100
4700
2050
1400
2450
5900
2550
火曲线
38
800
3600
1200
3270
3130
1500
2300
2400
2800
3500
1700
1900
3900
3900
2300
2100
3300
1000
1000
1000
1000
800
5600
6400
6200
9900
7800
4400
7300
4800
42000
47600
①
②
③
④
⑤
⑥
⑦
960
?型3.3m腿 ㉖
?型4.3m腿 ㉗
?型5.3m腿 ㉘
?型6.3m腿 ㉙
?型7.3m腿 ㉚
8246

42.0m呼高

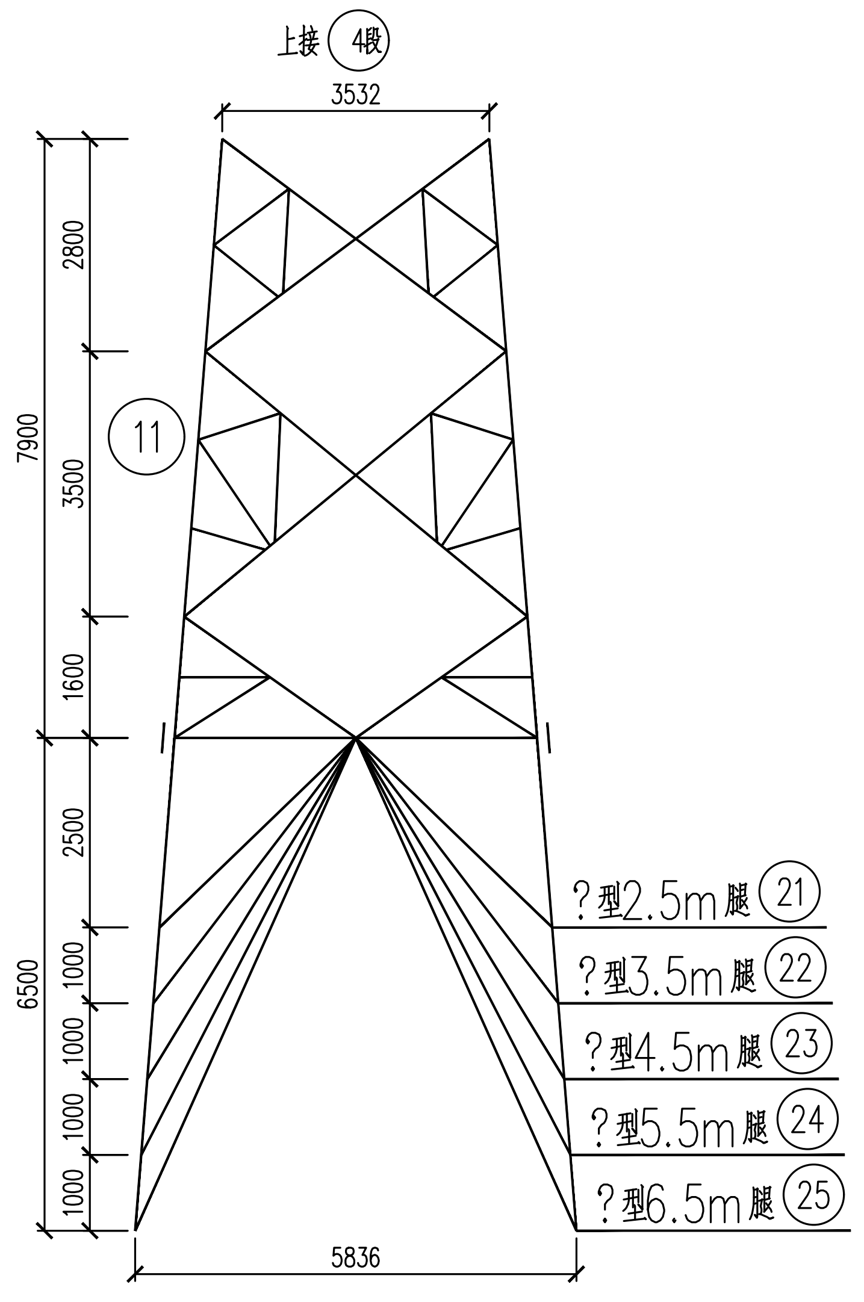
上接 ④段
3532
2800
3500
1600
2500
1000
1000
1000
1000
7900
6500
⑪
?型2.5m腿 ㉑
?型3.5m腿 ㉒
?型4.5m腿 ㉓
?型5.5m腿 ㉔
?型6.5m腿 ㉕
5836

27.0m呼高

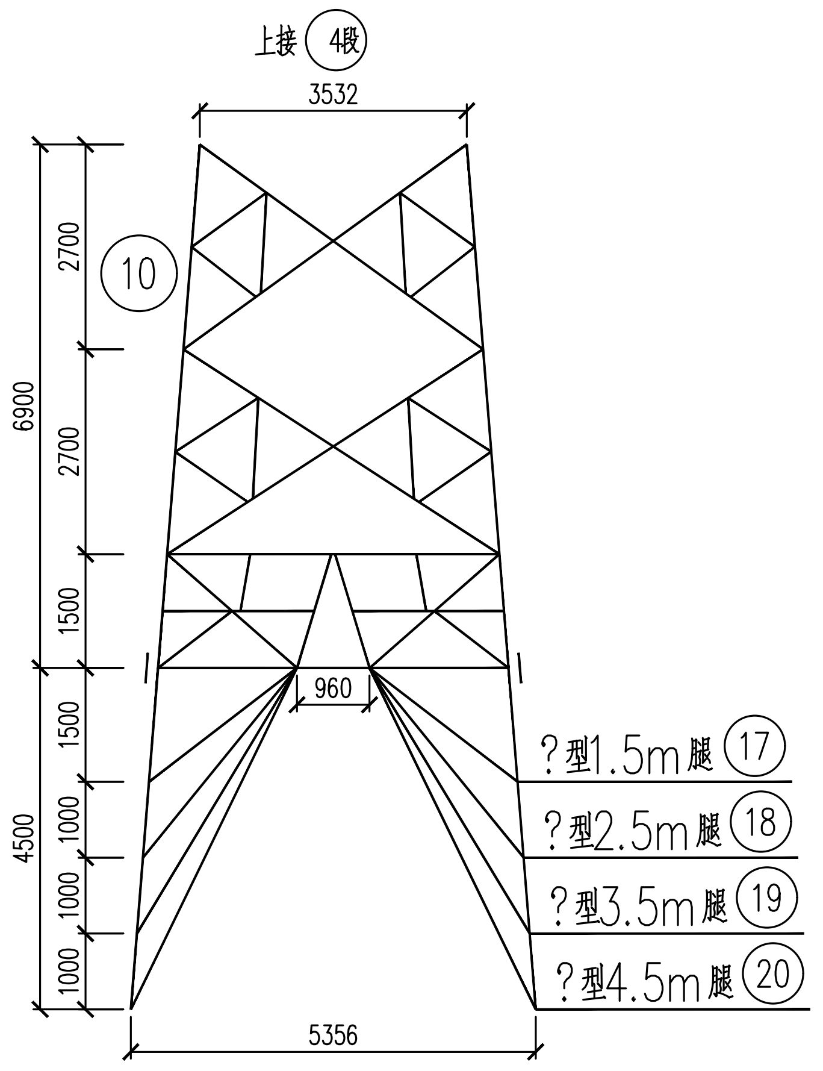
上接 ④段
3532
2700
2700
1500
1500
1000
1000
1000
6900
4500
⑩
960
?型1.5m腿 ⑰
?型2.5m腿 ⑱
?型3.5m腿 ⑲
?型4.5m腿 ⑳
5356

24.0m呼高

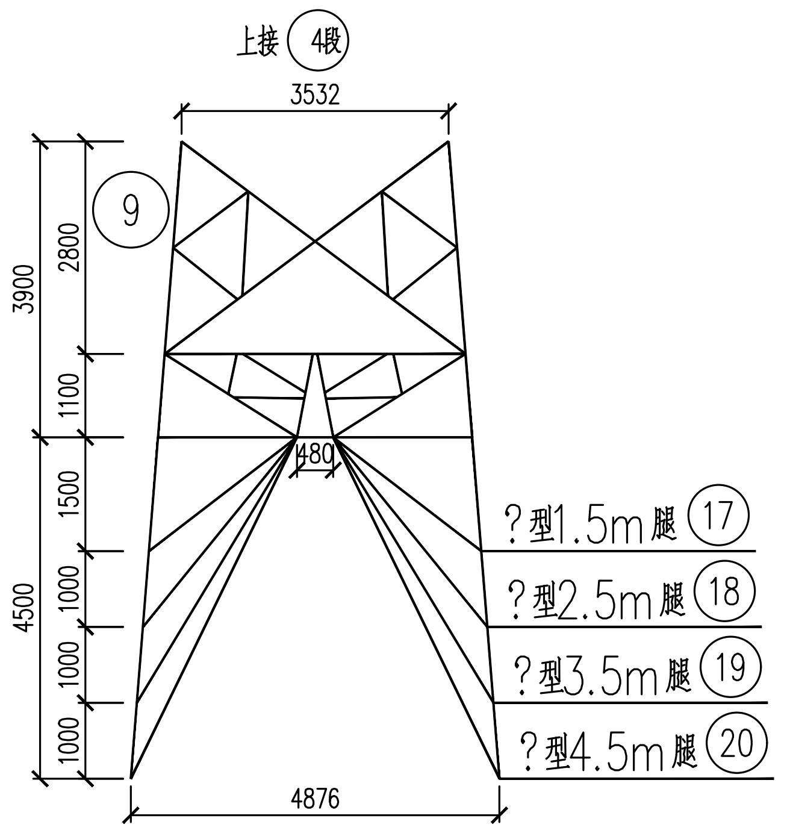
上接 ④段
3532
2800
1100
1500
1000
1000
1000
3900
4500
⑨
480
?型1.5m腿 ⑰
?型2.5m腿 ⑱
?型3.5m腿 ⑲
?型4.5m腿 ⑳
4876

21.0m呼高

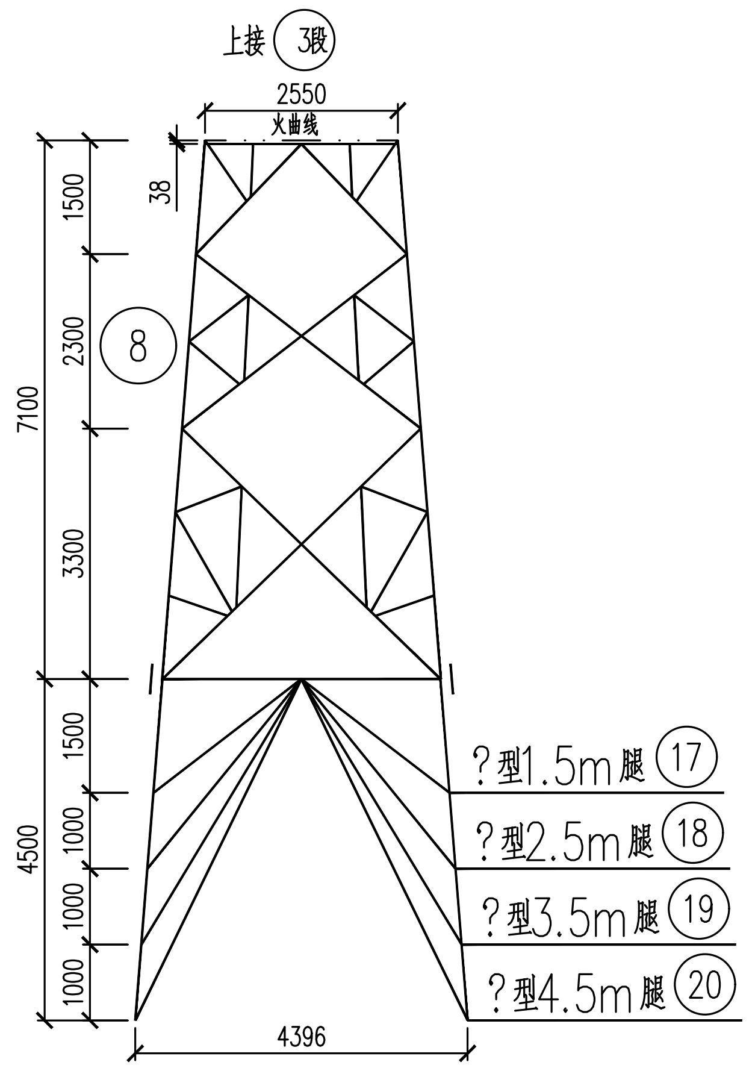
上接 ③段
2550
火曲线
38
1500
2300
3300
1500
1000
1000
1000
7100
4500
⑧
?型1.5m腿 ⑰
?型2.5m腿 ⑱
?型3.5m腿 ⑲
?型4.5m腿 ⑳
4396

18.0m呼高

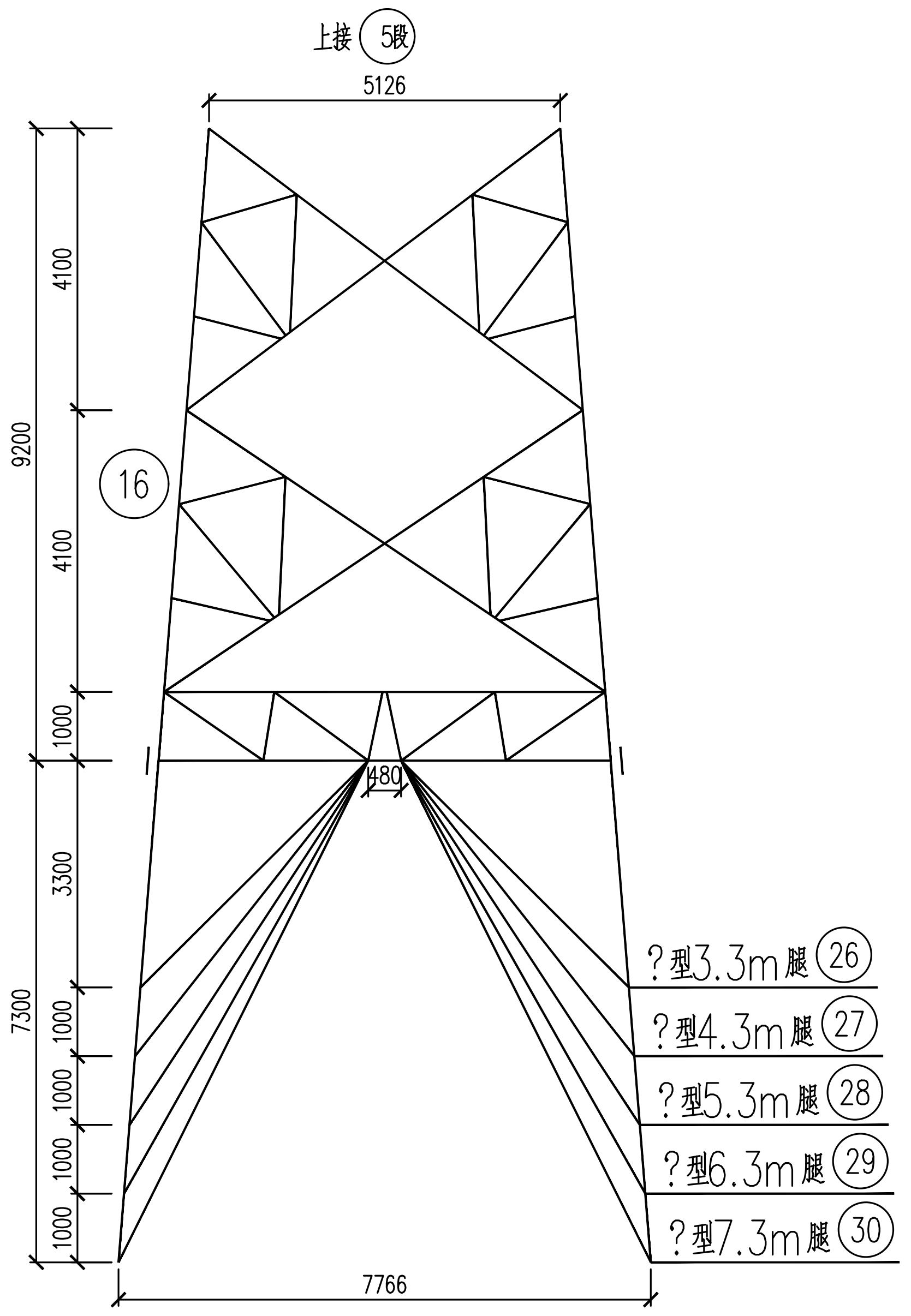
上接 ⑤段
5126
4100
4100
1000
3300
1000
1000
1000
9200
7300
⑯
480
?型3.3m腿 ㉖
?型4.3m腿 ㉗
?型5.3m腿 ㉘
?型6.3m腿 ㉙
?型7.3m腿 ㉚
7766

39.0m呼高

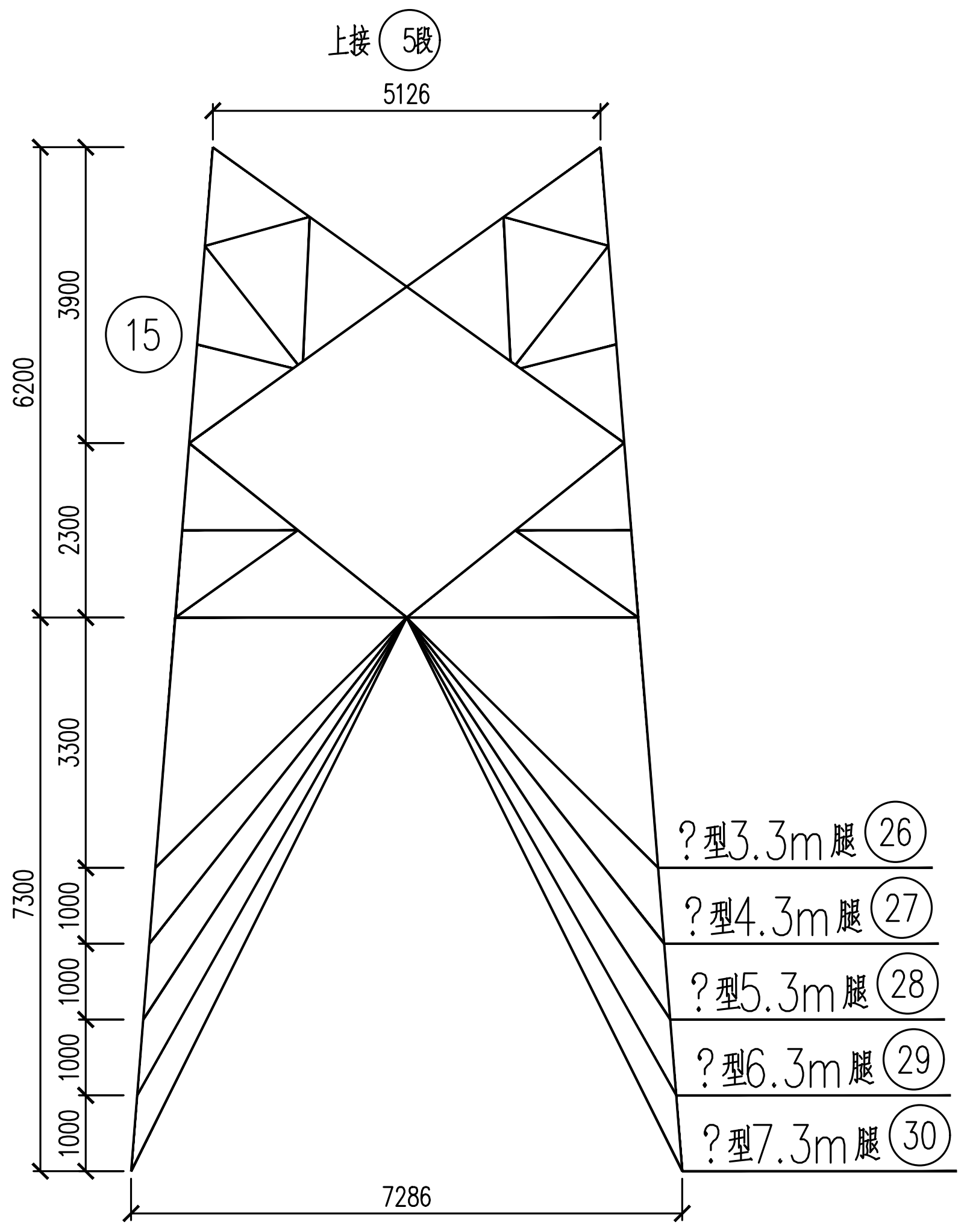
上接 ⑤段
5126
3900
2300
3300
1000
1000
1000
1000
6200
7300
⑮
?型3.3m腿 ㉖
?型4.3m腿 ㉗
?型5.3m腿 ㉘
?型6.3m腿 ㉙
?型7.3m腿 ㉚
7286

36.0m呼高

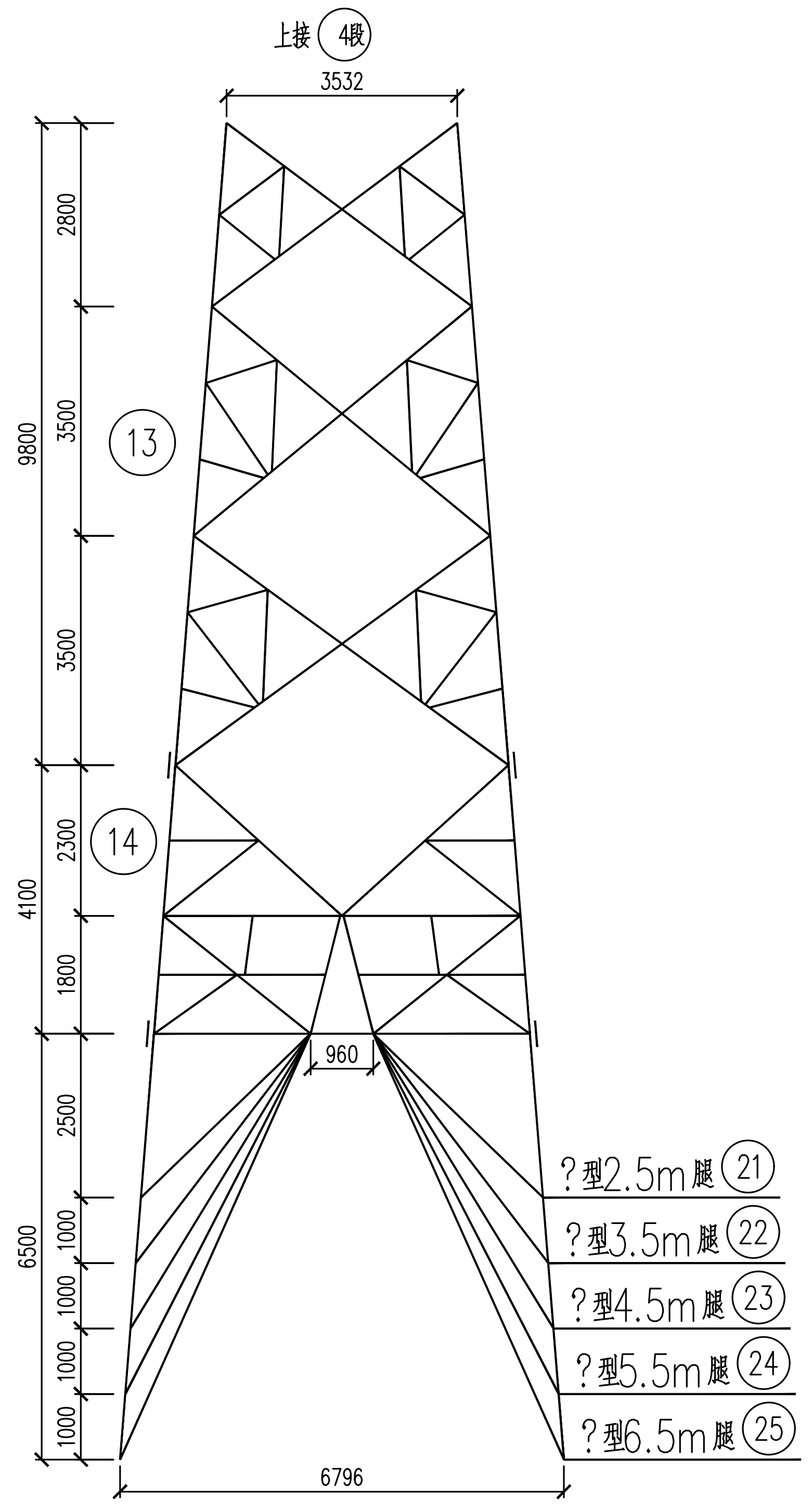
上接 ④段
3532
2800
3500
3500
2300
1800
2500
1000
1000
1000
1000
9800
4100
6500
⑬
⑭
960
?型2.5m腿 ㉑
?型3.5m腿 ㉒
?型4.5m腿 ㉓
?型5.5m腿 ㉔
?型6.5m腿 ㉕
6796

33.0m呼高

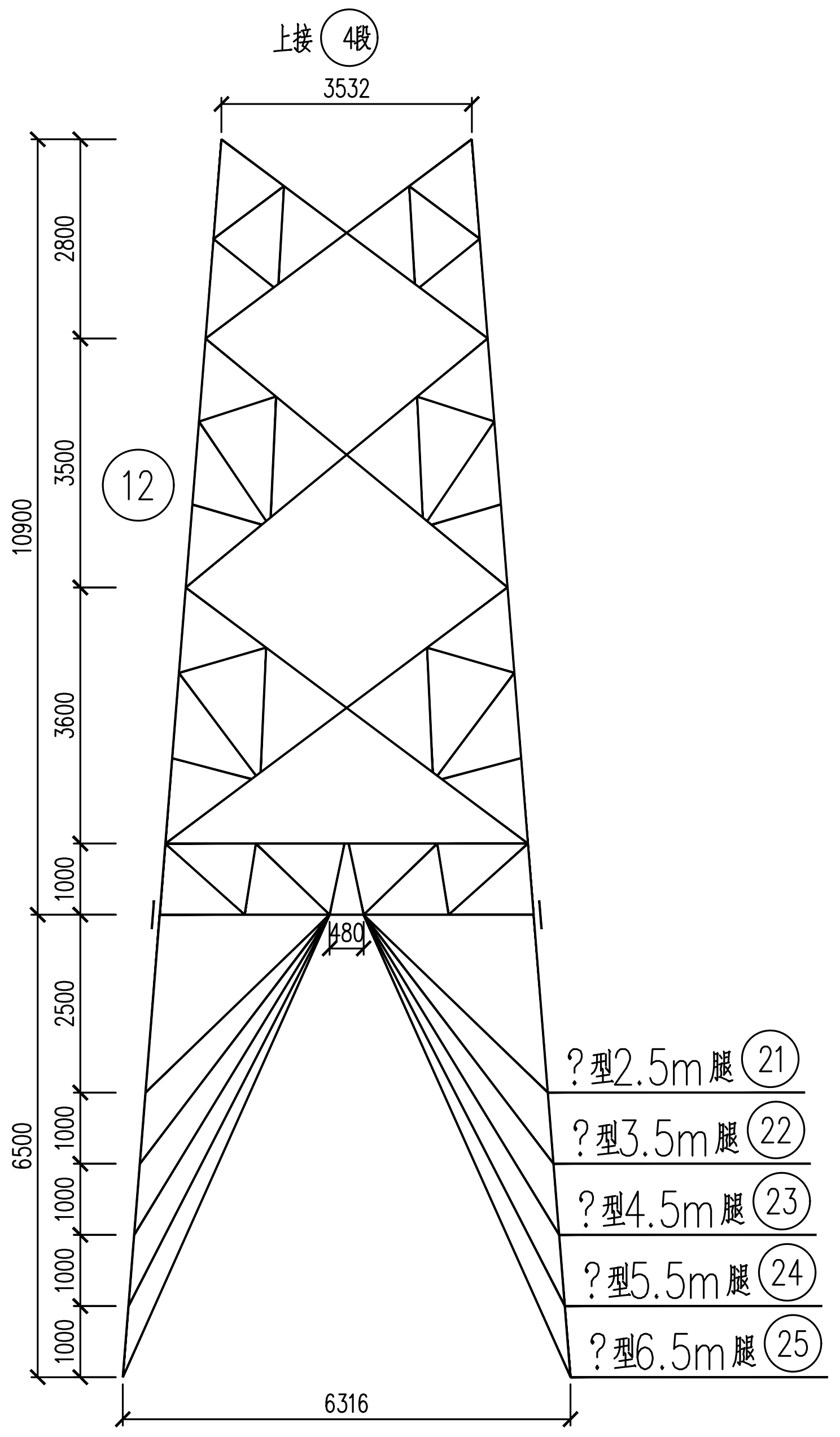
上接 ④段
3532
2800
3500
3600
1000
2500
1000
1000
1000
1000
10900
6500
⑫
480
?型2.5m腿 ㉑
?型3.5m腿 ㉒
?型4.5m腿 ㉓
?型5.5m腿 ㉔
?型6.5m腿 ㉕
6316

30.0m呼高

说明：1、所有构件均热浸镀锌防腐。
2、M16、M20螺栓（含M16、M20脚钉）采用6.8级，M24螺栓（含M24脚钉）采用8.8级。
3、汇总表中重量未包含插入角钢重量。
4、直线塔塔身脚钉安装在D腿，头部（曲臂及以上）D、A腿侧均需安装脚钉；

桂林丰源电力勘察设计有限责任公司				110kV石塘站至城南站线路 改T接110kV湘昆线、湘城线 工程	结构	部分
					施工图	设计
批准	唐天明	校核	温海巍	V3-1C1X5-Z2直线塔 总图(一)		
核定		设计	曾五团			
审查	严广林	制图				
日期	2025年12月	比例		图号	V3-1C1X5-Z2-01(1-2)	